JA-111H TRB Busmodul-grænseflade til tråddetektor

Dette dokument er maskinoversat fra den engelske original. I tilfælde af usikkerhed eller tvivl henvises til den originale version af dokumentet. Hvis du støder på fejl eller har yderligere spørgsmål, skal du kontakte teknisk support (kontaktoplysninger findes i slutningen af dette dokument).

*JA-111H TRB er en del af **JABLOTRON**-systemet, og den bruges til at forbinde en kablet detektor med NC/NO-udgange til til centralens bus. Den forsyner detektoren med strøm og rapporterer dens aktivering, sabotage og fejl.*

Det er designet til at blive installeret inde i en standard kablet detektor (med kontaktudgange), men takket være de forlængede ledninger kan det også installeres uden for den i en beskyttet installationsboks. Modulet optager én plads i systemet. Modulet skal installeres af en uddannet tekniker med et gyldigt certifikat udstedt af en autoriseret distributør. ***Produktet er kompatibelt med JA-100K, JA-101K, JA-106K, JA-102K, JA-103K, JA-107K og JA-108K centraler.***

Installation

1. Installer modulet på et passende sted i detektoren eller inde i den beskyttede installationsboks nær detektoren. Ledningen kan forlænges op til maksimalt 3 m. Når modulet er installeret inde i detektoren, skal du sikre dig, at det ikke kan lave en kortslutning på grund af dårlig isolering.
2. Tilslut ledningerne til detektoren (i henhold til fig. 1).

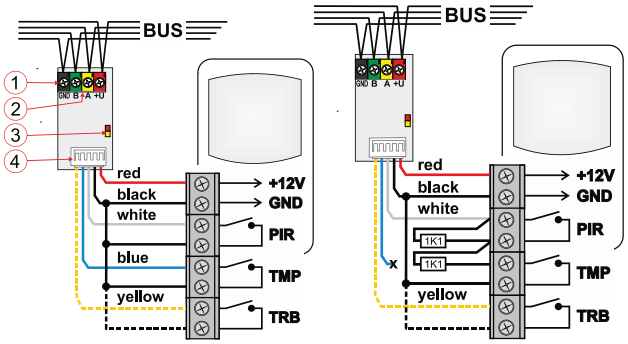

***Figur 1 og 2**: Beskrivelse af den indvendige del af produktet og tilslutning af modulets ledninger*

***1** – busterminaler; **2** – serienummer; **3** – gul LED-indikator for fejl / ikke tilmeldt enhed, rød LED-indikator for blinkende aktivering af enhver indgang; **4** – forbindelsesledninger, se følgende tabel*

Ledning	Betydning	Funktion
Rød	+ 12 V	Strøm til detektor
Sort	GND	Fælles ledning
Hvid	INP	Alarmindgang
Blå	TMP	Sabotageindgang
Gul	TRB	Fejlindgang

***Tabel 1**: Ledninger på modulet*

3. Tilslut buskablet, og tænd for strømmen til centralen.

Sluk altid for strømmen, når du tilslutter modulet til systembussen.

Strømforbruget for den tilsluttede detektor må ikke overstige 50 mA (modulets strømforsyningsudgang er ikke beskyttet mod overbelastning.

4. Centralen skal være i servicetilstand.
5. Fortsæt i henhold til centralens installationsmanual.
   Grundlæggende procedure:
   a) Når enheden tændes, begynder den gule LED at blinke gentagne gange for at indikere, at modulet ikke er blevet registreret i systemet.
   b) Gå til F-Link-softwaren, vælg den ønskede position i vinduet ***Enheder***, og start indskrivningsfunktionen ved at klikke på indskrivningsmuligheden.
   c) Klik på knappen "SCAN/Add new bus devices "Scab/Tilføj nye busenheder", vælg JA-111H TRB og bekræft tilmeldingen med et dobbelt tryk - den gule LED slukker.
6. Luk detektorens dæksel med det installerede modul indeni.

***Bemærkninger**:*

- Modulet kan også tilmeldes ved at trykke på sabotagekontakten på den tilsluttede detektor (tilslutning af den sorte og blå ledning sammen) eller ved at indtaste produktionskoden via F-Link-softwaren. Produktionskoden er trykt på klistermærket under stregkoden på produktets PCB.
- Hvis du har brug for at fjerne modulet fra systemet, skal du slette det fra dets position i centralen.
- Ikke alle ledninger behøver at være tilsluttet. Hvis installationen ikke opfylder den relevante sikkerhedsklasse, kan kun de ledninger, der er nødvendige for anvendelsen, bruges, og de andre ledninger kan isoleres mod kortslutning. Deres funktion kan deaktiveres i den perifere enheds interne indstillinger.

Indstilling af modulets egenskaber

Modulets egenskaber kan indstilles i vinduet ***Devices*** i F-Link-softwaren. Brug indstillingen ***Interne indstillinger*** i detektorpositionen for at åbne et dialogvindue, hvor du kan indstille:

LED-indikation: Indikation af fabriksindstillinger er **aktiveret**. Funktionen bruges til at tænde/slukke for LED-indikationen på den røde LED (3). LED'en reagerer på aktivering af enhver indgang på modulet.

INP-indgang: Som fabriksindstilling er den **aktiveret** i NC-tilstand (C forbundet til GND). Indgangen kan også indstilles som **dobbeltbalanceret**. Med en dobbeltbalanceret INP-indgang slukkes og låses TMP F-Link-indgangen automatisk. Indgangen kan **deaktiveres** helt, og ingen aktivering vil blive rapporteret til systemet. Følgende mulighed er **Roller**, som reagerer på korte, gentagne impulser med en følsomhed, der kan justeres til to niveauer: Impuls 1 = aktivering med 3 impulser op til maks. 2 minutter; Impuls 2 = aktivering ved 5 impulser op til maks. 2 minutter. I rulletilstand er indgangen deaktiveret i 10 sekunder efter udløsningen.

Når INP-indgangen er aktiveret, viser den andre indstillingsmuligheder:

Inverteret input-reaktion: Den har en NC-reaktion som standard, men den kan ændres til en NO-reaktion.

Impulstilstand: Statustilstanden er forudindstillet som fabriksstandard. Hvis parameteren er aktiveret, begynder indgangen at reagere med en impulsreaktion. Ideel til pulsdetektorer (f.eks. bevægelsesdetektorer).

INP indgangsreaktionsforsinkelse: Et tidsfilter til at øge immuniteten over for falske alarmer - det kan indstilles fra 0,1 s til 300 s for at definere, hvor længe INP-indgangen skal være aktiv for at blive udløst i centralen.

TRB-indgang: Indgangen er fabriksindstillet til Off (gælder for GRADE 2), og derfor vil dens aktivering ikke blive rapporteret til systemet (hvis GRADE 3-systemprofilen er indstillet, skifter denne indgang automatisk til "fejl"-tilstand).

Ved at vælge indstillingen Fejl vil aktiveringen af den tilsluttede detektorindgang rapportere en fejl ved modulpositionen (normalt forbundet til GND = NC). Ved at vælge indstillingen Antimasking vil aktivering af indgangen i sektionens usikrede tilstand blive rapporteret som en fejl og i den sikrede tilstand som en fejl + alarm (normalt forbundet til GND = NC). Designet til at forbinde detektorer med Antimasking-funktionen.

Inverteret TRB-reaktion: Den har som standard en NC-reaktion, men den kan ændres til en NO-reaktion.

Fælles aktivering af TRB og INP udløser anti-maskering: Denne parameter kan kun aktiveres, hvis TRB-indgangen er indstillet til "fejl"-reaktion.

TRB-indgangens reaktionsforsinkelse: Fabriksindstillingen for GRADE 3 er 0,1 s, og denne værdi kan ikke ændres. Indstillingen for GRADE 2 er 0,5 s (indstillinger 0,1 s...300 s). Forsinkelsesindstillingen bestemmer, hvor længe TRB-indgangen skal være aktiv, før den aktiveres.

TMP-indgang: Som fabriksindstilling er den **aktiveret** i NC-tilstand (C forbundet til GND). Indgangen kan **deaktiveres** helt, og ingen aktivering vil blive rapporteret til systemet.

Inverteret TMP-reaktion: Det er en NC-reaktion som standard, men den kan ændres til en NO-reaktion.

Producenten garanterer kun, at dette modul fungerer korrekt. De kan dog ikke garantere, at den tilsluttede detektor fungerer korrekt. Vi anbefaler derfor at bruge JABLOTRON 100-busdetektorer.

For at indstille modulets egenskaber i overensstemmelse med sikkerhedsklassifikationen skal du vælge standarden på parameterfanen i F-Link-softwaren - "systemprofiler".

Tekniske specifikationer

Strømforsyning	*fra centralens bus 12 V DC (8...15 V)*
Strømforbrug i hviletilstand	*5,2 mA (+ forbrug af tilsluttede enheder) alle indgange forbundet til GND*
Maksimalt strømforbrug	*11 mA (+ forbrug af tilsluttede enheder)*
Maksimal tilladt strøm for den tilsluttede detektor	*50 mA*
Type af kontrolenhed (ACE)	*type B*
Dimensioner	*18,1 x 31,5 x 12 mm*
Længde på ledning	*300 mm (kan ikke forlænges)*
Vægt	*8 g*
Klassificering	*Sikkerhedsklasse 3 / miljøklasse II (i henhold til EN 50131-1)*

Bemærk: Gælder kun, hvis den er indbygget i et sikkerhedsklasse 3 eller højere certificeret hus

Omgivelser	*indendørs generelt*
Driftstemperaturområde	*-10 °C til +40 °C*
Gennemsnitlig luftfugtighed	*75 % RH, ikke-kondenserende*
Certificeringsorgan	*Trezor Test s.r.o. (nr. 3025), Kiwa Nederland b.v.*
Overholder	*EN 55032, EN 50130-4, EN 50131-3, T 031, EN IEC 63000*

JABLOTRON a.s. erklærer hermed, at JA-111H TRB er i overensstemmelse med den relevante EU-harmoniseringslovgivning: Direktiv nr. 2014/30/EU, 2011/65/EU. Originalen af overensstemmelsesvurderingen kan findes på www.jablotron.com - Sektion Downloads.

Bemærk: Korrekt bortskaffelse af dette produkt vil hjælpe med at spare værdifulde ressourcer og forhindre potentielle negative virkninger på menneskers sundhed og miljøet, som ellers kunne opstå som følge af uhensigtsmæssig affaldshåndtering. Returner produktet til forhandleren på , eller kontakt de lokale myndigheder for at få yderligere oplysninger om det nærmeste indsamlingssted.

JABLOTRON a.s.
Pod Skalkou 4567/33 | 46601 | Jablonec n. Nisou
Czech Republic | www.jablotron.com